Dane aktualne na dzień: 25-11-2026 08:28

Link do produktu: https://zetrix.pl/kolo-zebate-podajnika-z-9-frez-claas-p-5910.html

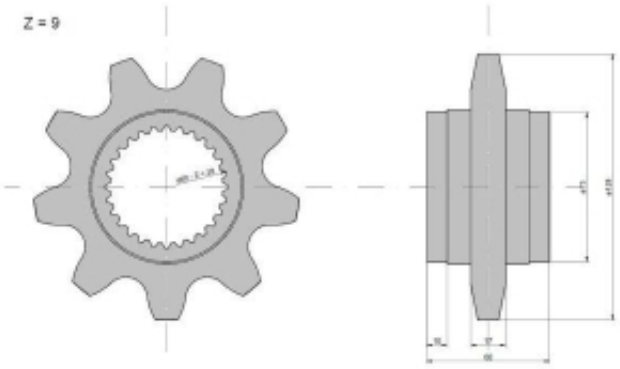

Koło zębate podajnika Z-9 frez Claas

Cena	**142,94 zł**
Numer katalogowy	**178351251**
Kod producenta	**8233**
Kod EAN	**5902287003789**

Opis produktu

Pasuje do: CLAAS : DOMINATOR 106, DOMINATOR 108, DOMINATOR 118, COMMANDOR 116CS, COMMANDOR 228CS, MEGA 208, MEGA 218, DOMIANTOR 108VX, DOMIANTOR 128VX, MEDION 340