Dane aktualne na dzień: 24-11-2026 23:30

Link do produktu: https://zetrix.pl/rura-trojkatna-wewnetrzna-seria-6r-i-7r-walu-przegubowo-teleskopowego-45x55-mm-2m-warynski-sprzedawane-po-2-p-15601.html

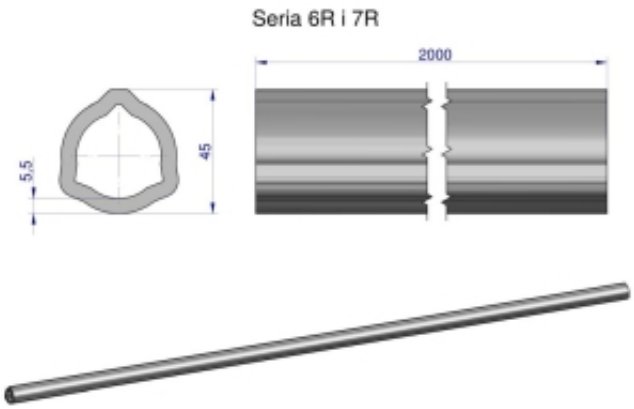

Rura trójkątna wewnętrzna Seria 6R i 7R wału przegubowo-teleskopowego 45x5.5 mm - 2m WARYŃSKI (sprzedawane po 2)

Cena	**1 250,09 zł**
Numer katalogowy	**178410819**
Kod producenta	**23828**
Kod EAN	**5902287229349**

Opis produktu