Dane aktualne na dzień: 25-11-2026 16:59

Link do produktu: https://zetrix.pl/rura-wewnetrzna-seria-1r-do-walu-460-przegubowo-teleskopowego-29x4-mm-340-mm-warynski-p-14137.html

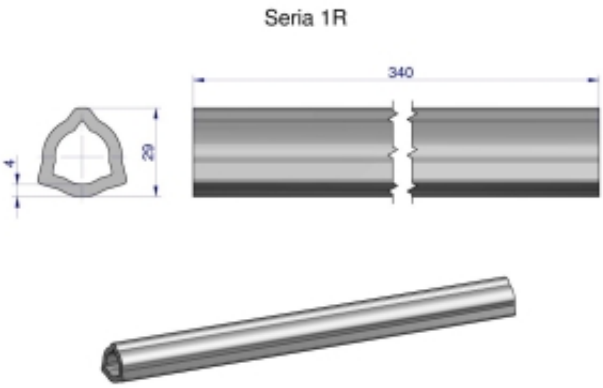

Rura wewnętrzna Seria 1R do wału 460 przegubowo-teleskopowego 29x4 mm 340 mm WARYŃSKI

Cena	**88,53 zł**
Numer katalogowy	**178404216**
Kod producenta	**21495**
Kod EAN	**5902287196269**

Opis produktu