Dane aktualne na dzień: 24-11-2026 04:16

Link do produktu: https://zetrix.pl/rura-wewnetrzna-seria-2r-rura-zewnetrzna-seria-1r-do-walu-460-przegubowo-teleskopowego-36x32-mm-340-mm-warynski-p-14130.html

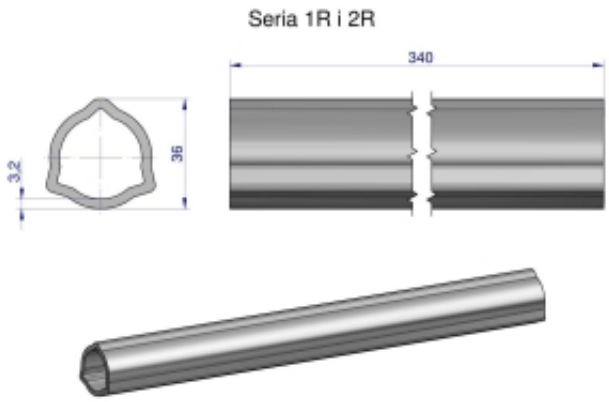

Rura wewnętrzna Seria 2R, rura zewnętrzna Seria 1R do wału 460 przegubowo-teleskopowego 36x3.2 mm 340 mm WARYŃSKI

Cena	**88,52 zł**
Numer katalogowy	**178404047**
Kod producenta	**21475**
Kod EAN	**5902287196061**

Opis produktu