Dane aktualne na dzień: 24-11-2026 04:48

Link do produktu: https://zetrix.pl/rura-wewnetrzna-seria-2r-rura-zewnetrzna-seria-1r-do-walu-510-przegubowo-teleskopowego-36x32-mm-390-mm-warynski-p-14131.html

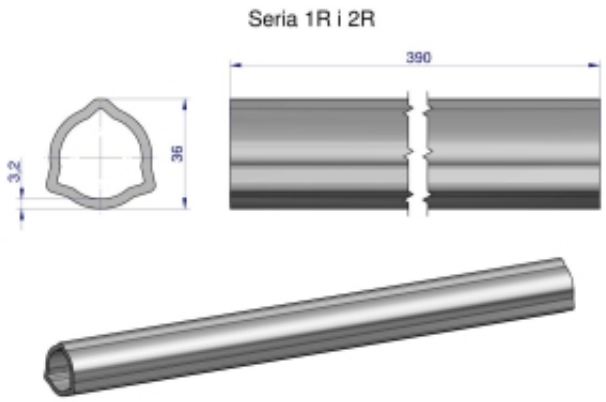

Rura wewnętrzna Seria 2R, rura zewnętrzna Seria 1R do wału 510 przegubowo-teleskopowego 36x3.2 mm 390 mm WARYŃSKI

Cena	**89,94 zł**
Numer katalogowy	**178404051**
Kod producenta	**21476**
Kod EAN	**5902287196078**

Opis produktu