Dane aktualne na dzień: 24-11-2026 04:26

Link do produktu: https://zetrix.pl/rura-wewnetrzna-seria-2r-rura-zewnetrzna-seria-1r-do-walu-560-przegubowo-teleskopowego-36x32-mm-440-mm-warynski-p-14132.html

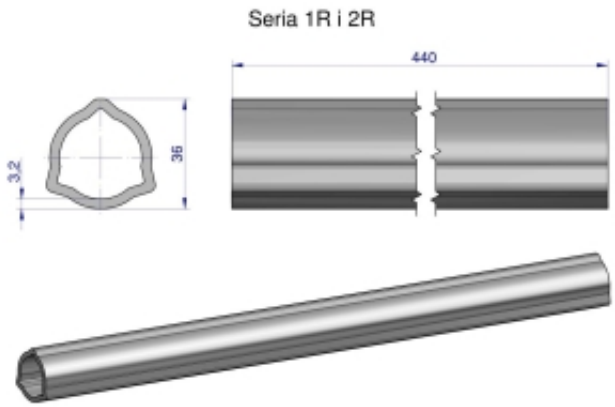

Rura wewnętrzna Seria 2R, rura zewnętrzna Seria 1R do wału 560 przegubowo-teleskopowego 36x3.2 mm 440 mm WARYŃSKI

Cena	**96,98 zł**
Numer katalogowy	**178404055**
Kod producenta	**21477**
Kod EAN	**5902287196085**

Opis produktu