Dane aktualne na dzień: 26-11-2026 19:00

Link do produktu: https://zetrix.pl/rura-wewnetrzna-seria-2r-rura-zewnetrzna-seria-1r-do-walu-660-przegubowo-teleskopowego-36x32-mm-540-mm-warynski-p-14133.html

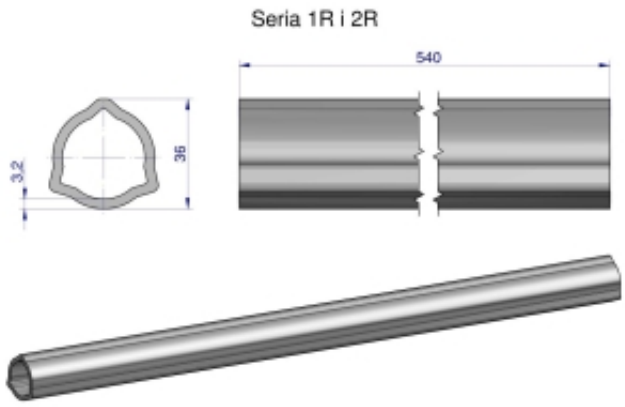

Rura wewnętrzna Seria 2R, rura zewnętrzna Seria 1R do wału 660 przegubowo-teleskopowego 36x3.2 mm 540 mm WARYŃSKI

Cena	**118,05 zł**
Numer katalogowy	**178404058**
Kod producenta	**21478**
Kod EAN	**5902287196092**

Opis produktu