Dane aktualne na dzień: 24-11-2026 04:16

Link do produktu: https://zetrix.pl/rura-wewnetrzna-seria-2r-rura-zewnetrzna-seria-1r-do-walu-760-przegubowo-teleskopowego-36x32-mm-640-mm-warynski-p-14134.html

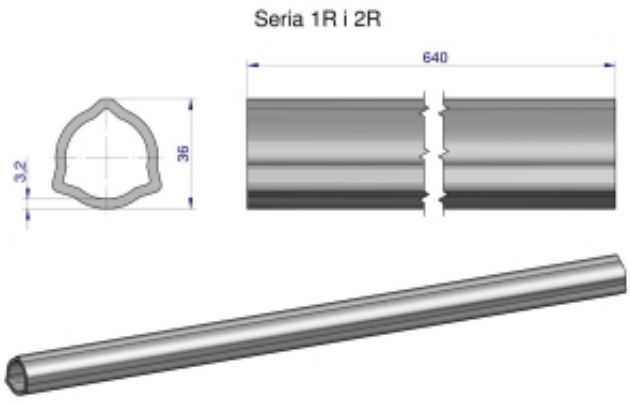

Rura wewnętrzna Seria 2R, rura zewnętrzna Seria 1R do wału 760 przegubowo-teleskopowego 36x3.2 mm 640 mm WARYŃSKI

Cena	**139,11 zł**
Numer katalogowy	**178404061**
Kod producenta	**21479**
Kod EAN	**5902287196108**

Opis produktu