Dane aktualne na dzień: 25-11-2026 17:12

Link do produktu: https://zetrix.pl/rura-wewnetrzna-seria-2r-rura-zewnetrzna-seria-1r-do-walu-860-przegubowo-teleskopowego-36x32-mm-740-mm-warynski-p-14135.html

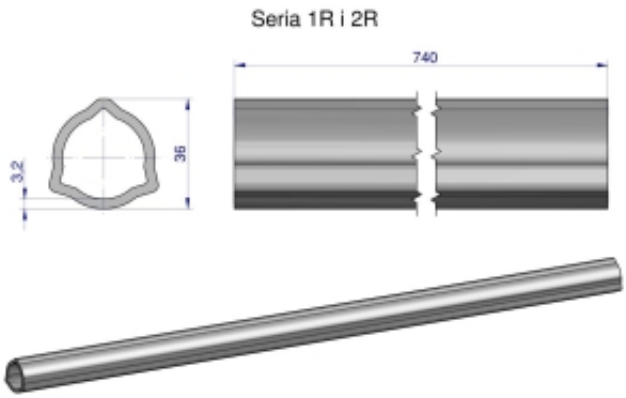

Rura wewnętrzna Seria 2R, rura zewnętrzna Seria 1R do wału 860 przegubowo-teleskopowego 36x3.2 mm 740 mm WARYŃSKI

Cena	**160,20 zł**
Numer katalogowy	**178404065**
Kod producenta	**21480**
Kod EAN	**5902287196115**

Opis produktu