Dane aktualne na dzień: 25-11-2026 17:12

Link do produktu: https://zetrix.pl/rura-wewnetrzna-seria-2r-rura-zewnetrzna-seria-1r-do-walu-910-przegubowo-teleskopowego-36x32-mm-790-mm-warynski-p-14136.html

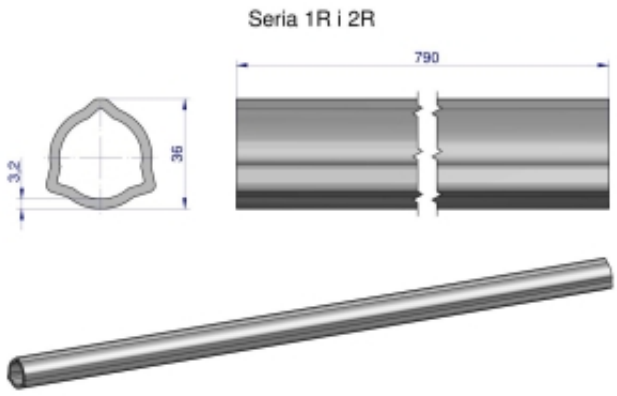

Rura wewnętrzna Seria 2R, rura zewnętrzna Seria 1R do wału 910 przegubowo-teleskopowego 36x3.2 mm 790 mm WARYŃSKI

Cena	**172,85 zł**
Numer katalogowy	**178404068**
Kod producenta	**21481**
Kod EAN	**5902287196122**

Opis produktu