Dane aktualne na dzień: 24-11-2026 23:51

Link do produktu: https://zetrix.pl/rura-zewnetrzna-seria-6r-i-7r-do-walu-1110-przegubowo-teleskopowego-54x4-mm-985-mm-warynski-p-15565.html

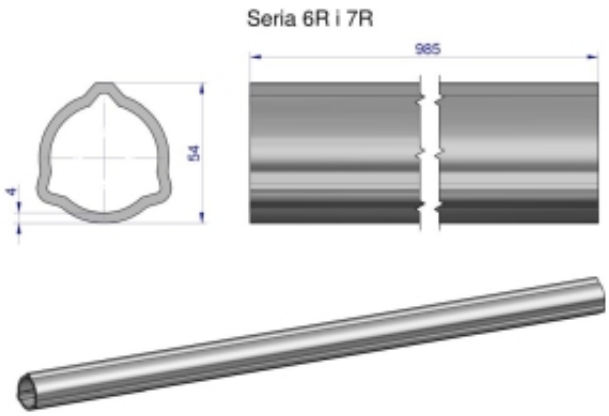

Rura zewnętrzna Seria 6R i 7R do wału 1110 przegubowo-teleskopowego 54x4 mm 985 mm WARYŃSKI

Cena	**319,37 zł**
Numer katalogowy	**178410728**
Kod producenta	**23794**
Kod EAN	**5902287229004**

Opis produktu