Dane aktualne na dzień: 25-11-2026 17:08

Link do produktu: https://zetrix.pl/satelita-kompletny-przedni-naped-c-385-warynski-p-14085.html

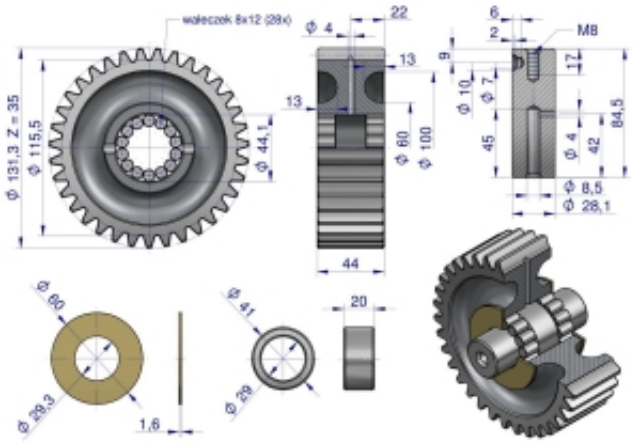

Satelita kompletny przedni napęd C-385 WARYŃSKI

Cena	**548,46 zł**
Numer katalogowy	**178403855**
Kod producenta	**21384**
Kod EAN	**5902287194647**

Opis produktu