Dane aktualne na dzień: 25-11-2026 17:35

Link do produktu: https://zetrix.pl/trojnik-hydrauliczny-niesymetryczny-metryczny-bba-m18x15-12l-xevl-warynski-sprzedawane-po-5-p-13550.html

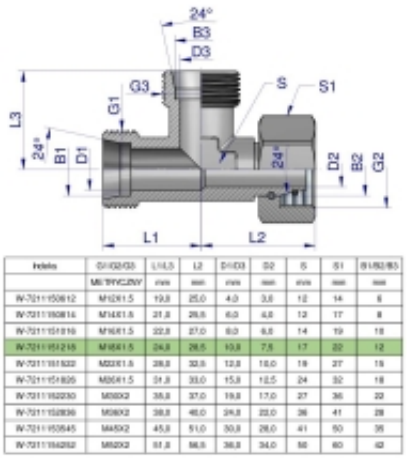

	METRYCZNY	mm	mm	mm	mm	mm	mm	mm
IV-7211150612	M12X1.5	19,0	25,0	4,0	3,0	12	14	8
IV-7211160816	M14X1.5	21,0	26,0	6,0	4,0	12	17	8
IV-7211151819	M16X1.5	22,0	27,0	8,0	6,0	14	19	10
IV-7211152125	M18X1.5	24,0	28,5	10,0	7,5	17	22	12
IV-7211151522	M22X1.5	28,0	32,0	12,0	10,0	19	27	15
IV-7211151825	M26X1.5	31,0	33,0	15,0	12,5	24	32	18
IV-7211152230	M30X2	36,0	37,0	19,0	17,0	27	36	22
IV-7211152836	M36X2	38,0	46,0	24,0	22,0	36	41	28
IV-7211150545	M45X2	45,0	51,0	30,0	28,0	41	50	35
IV-7211154252	M52X2	51,0	56,0	36,0	34,0	50	60	42

Trójnik hydrauliczny niesymetryczny metryczny BBA M18x1.5 12L (XEVL) Waryński (sprzedawane po 5)

Cena	**114,78 zł**
Numer katalogowy	**178400825**
Kod producenta	**20250**
Kod EAN	**5902287191165**

Opis produktu

Trójnik hydrauliczny niesymetryczny metryczny BBA M18x1.5 12L (XEVL) Waryński. Elementy złączne zostały zaprojektowane i wykonane zgodnie z obowiązującymi normami, które szczegółowo opisują wymagania jakościowe i wymiarowe. Są kompatybilne z elementami złącznymi innych renomowach producentów hydrauliki siłowej.