Dane aktualne na dzień: 25-11-2026 14:11

Link do produktu: https://zetrix.pl/trojnik-hydrauliczny-niesymetryczny-metryczny-bba-m45x3-35l-xevl-warynski-p-13555.html

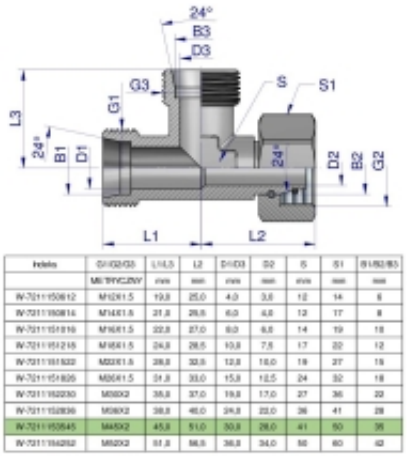

Indeks	D1/D2/D3	L1/L3	L2	D1/D3	D2	S	S1	B1/B2/B3
	METRYCZNY	mm	mm	mm	mm	mm	mm	mm
IV-7211150612	M12X1.5	19,0	25,0	4,0	3,0	12	14	6
IV-7211150814	M14X1.5	21,0	26,5	6,0	4,0	12	17	8
IV-7211151016	M16X1.5	22,0	27,0	8,0	6,0	14	19	10
IV-7211151218	M18X1.5	24,0	28,5	10,0	7,5	17	22	12
IV-7211151622	M22X1.5	28,0	32,5	12,0	10,0	19	27	15
IV-7211151826	M26X1.5	31,0	33,0	15,0	12,5	24	32	18
IV-7211152030	M30X2	35,0	37,0	19,0	17,0	27	36	22
IV-7211152036	M36X2	38,0	46,0	24,0	22,0	36	41	28
IV-7211150545	M45X2	45,0	51,0	30,0	28,0	41	50	35
IV-7211154252	M52X3	51,0	56,0	36,0	34,0	50	60	42

Trójnik hydrauliczny niesymetryczny metryczny BBA M45x3 35L (XEVL) Waryński

Cena	**164,21 zł**
Numer katalogowy	**178400849**
Kod producenta	**20247**
Kod EAN	**5902287191134**

Opis produktu

Trójnik hydrauliczny niesymetryczny metryczny BBA M45x3 35L (XEVL) Waryński. Elementy złączne zostały zaprojektowane i wykonane zgodnie z obowiązującymi normami, które szczegółowo opisują wymagania jakościowe i wymiarowe. Są kompatybilne z elementami złącznymi innych renomowach producentów hydrauliki siłowej.