Dane aktualne na dzień: 25-11-2026 17:35

Link do produktu: https://zetrix.pl/trojnik-hydrauliczny-symetryczny-metryczny-bab-m22x15-15l-xevt-warynski-sprzedawane-po-5-p-13573.html

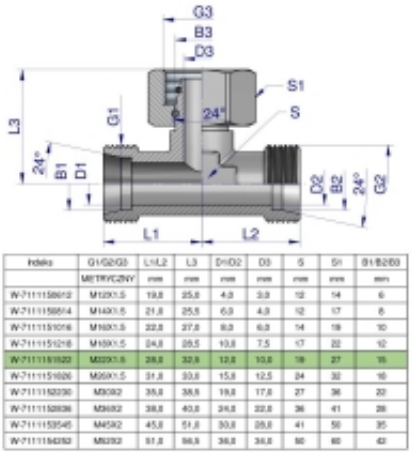

Indeks	G1/G2/G3	L1/L2	L3	D1=D2	D3	S	S1	B1/B2/B3
	METRYCZNY	mm	mm	mm	mm	mm	mm	mm
W-711115M12	M12X1.5	19,8	25,8	4,8	3,8	12	14	6
W-711115M14	M14X1.5	21,8	25,5	6,8	4,8	12	17	6
W-711115M16	M16X1.5	22,8	27,8	8,8	6,8	14	19	10
W-711115M18	M18X1.5	24,8	28,5	10,8	7,5	17	22	12
W-711115M20	M20X1.5	26,8	32,8	12,8	10,8	19	27	15
W-711115M26	M26X1.5	31,8	33,8	15,8	12,5	24	32	16
W-711115M30	M30X2	35,8	38,8	19,8	17,8	27	36	20
W-711115M36	M36X2	38,8	40,8	24,8	22,8	36	41	28
W-711115M45	M45X2	45,8	51,8	30,8	28,8	41	50	35
W-711115M52	M52X2	51,8	56,8	36,8	34,8	50	60	42

Trójnik hydrauliczny symetryczny metryczny BAB M22x1.5 15L (XEVT) Waryński (sprzedawane po 5)

Cena	**131,30 zł**
Numer katalogowy	**178400941**
Kod producenta	**20264**
Kod EAN	**5902287191301**

Opis produktu

Trójnik hydrauliczny symetryczny metryczny BAB M22x1.5 15L (XEVT) Waryński. Elementy złączne zostały zaprojektowane i wykonane zgodnie z obowiązującymi normami, które szczegółowo opisują wymagania jakościowe i wymiarowe. Są kompatybilne z elementami złącznymi innych renomowach producentów hydrauliki siłowej.